Dauner Antriebstechnik GmbH

Entsperrbares Rückschlagventil

– doppeltwirkend - mit manueller Absperrung –

max. 350 bar

Gehäuse: verzinkter Stahl

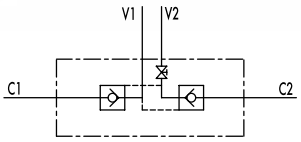

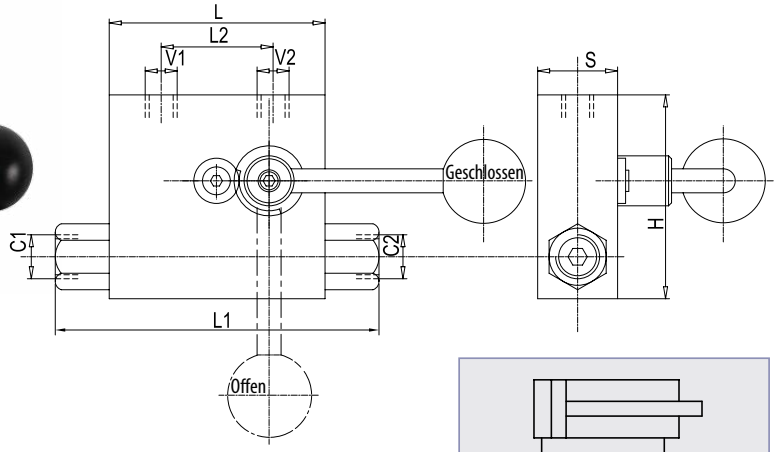

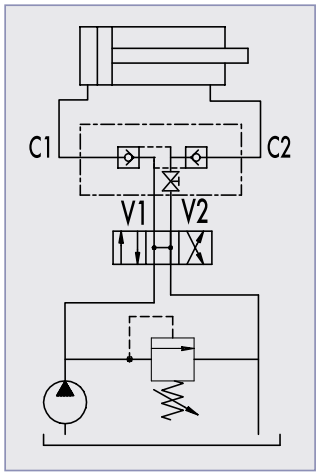

Doppeltwirkend entsperrbare Rückschlagventile dienen der leckfreien Absperrung von Zylindern in der jeweiligen Halteposition. Sie sperren in beiden Richtungen.
Um ein sicheres Schließen des Ventils zu gewährleisten, ist es notwendig, dass die Verbraucheranschlüsse des vorgeschalteten Wegeventils in Mittelstellung zum Tank entlastet sind (siehe Hydraulikschema).
Bei diesem Ventil ist eine zusätzliche manuelle Verriegellung eingebaut.

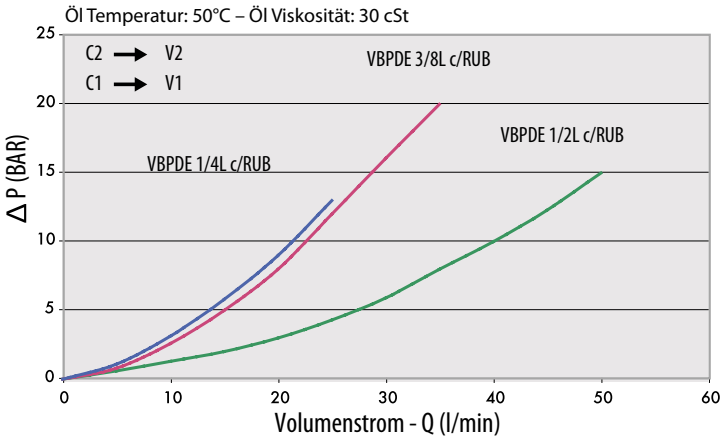

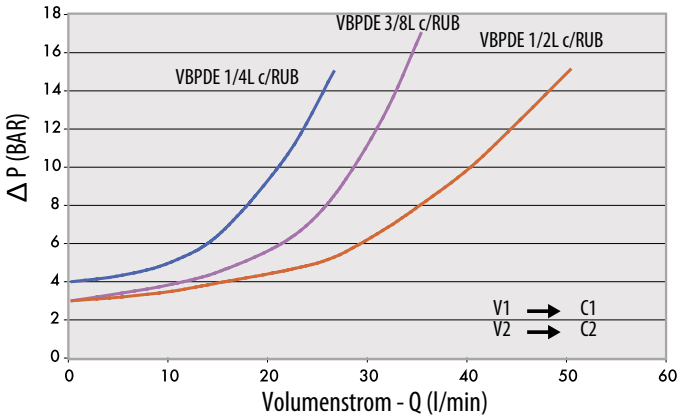

Bestellnummer	Bezeichnung	Aufsteuer-verhältnis	max. Durchfluss	max. Betriebsdruck	Öffnungs-druck	Anschluss-gewinde	Anschluss-gewinde	L	L1	L2	H	D	Gewicht
			Lt. / min	bar	bar	V1 - V2 Zoll	C1 - C2 Zoll/mm	mm	mm	mm	mm	mm	Kg
205-020-01800	VBPDE 1/4" L c/RUBINETTO	1: 5,5	20	350	4	G 1/4"	G 1/4"	64	113	34	60	30	0,994
205-020-01850	VBPDE 3/8" L c/RUBINETTO	1: 5,5	30	350	3	G 3/8"	G 3/8"	64	118	36	60	30	0,964
205-020-01900	VBPDE 1/2" L c/RUBINETTO	1: 5	50	350	3	G 1/2"	G 1/2"	90	142	45	70	35	1,708

Dauner Antriebstechnik GmbH – Industriestraße 3 – 96120 Bischberg – Trosdorf
Tel.: 09503/50008-0 – Fax: 09503/50008-49 – Email: info@dauner-antriebstechnik.de – www.dauner-antriebstechnik.de

Die Inhalte unserer Seiten wurden mit größter Sorgfalt erstellt. Für die Richtigkeit, Vollständigkeit und Aktualität der Inhalte können wir jedoch keine Gewähr übernehmen.